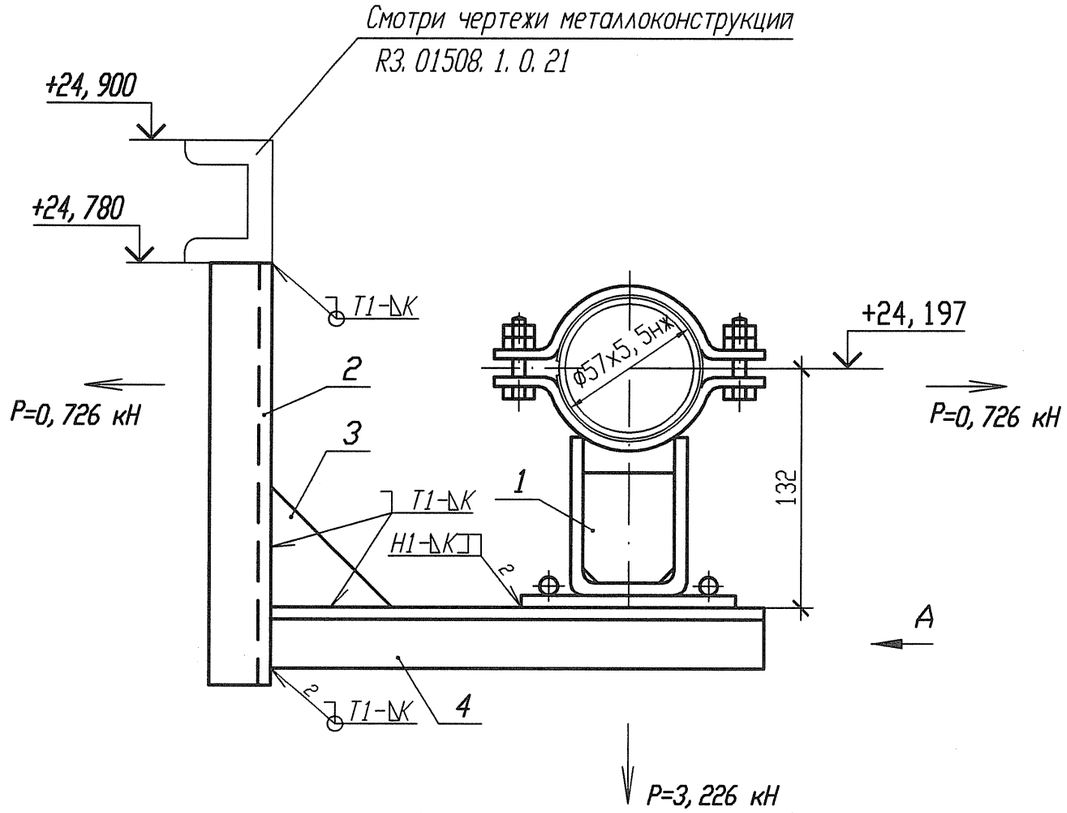

Деталь поз. 3

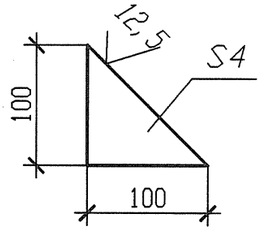

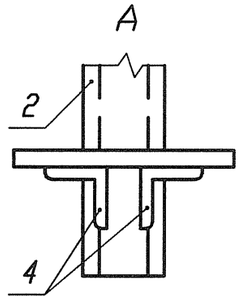

Спецификация деталей

Поз.	Обозначение	Наименование	Кол.	Материал	Масса, кг ед.	Масса, кг общ.	Примечание
1	18-517. 000-33	Опора 57	1	Сборный	3, 2494	3, 2494	
2	ГОСТ 8240-97	Швеллер 10У l=800	1	Ст 3 пс 2-св ГОСТ 535-2005	6, 872	6, 872	
3	По настоящему чертежу ГОСТ 19903-74	Лист Б-ПН 4х100х100	1	Ст 3 сп 5-св ГОСТ 14637-89	0, 314	0, 314	
4	ГОСТ 8509-93	Уголок В- 50х50х5 l=450	2	Ст 3 пс 2-св ГОСТ 535-2005	1, 6965	3, 393	
	ГОСТ 9467-75	Электроды		УОНИИ 13/45		-	
					Итого:	13, 8284	

1 Привязку опоры смотри 3ТС10Z06.
2 Сварку производить по ГОСТ 5264-80.
3 Отметка трубопровода подлежит уточнению в соответствии с уклоном трубопровода.
4 Р - максимальная нагрузка на опору с учетом сейсмических воздействий.
5 Катет шва (К) принять по наименьшей толщине свариваемых деталей.
6 Изготовить один комплект.

АРХИВНЫЙ ЭКЗЕМПЛЯР

Инв. N подл. R3. 03733. 1. 0. 13
Лист 141

Изм.	Кол. уч.	Лист	Nдок.	Подпись	Дата
Инж. 2к.		Сидоренко			17.05
Пров. инж. 2к.		Случевская			17.05
Пров. вед. инж.		Махотина			17.05
Нач. гр.		Хубрев			17.05
Н. контр.		Краснояров			17.05

R3. TC10. 3012. 013. 01. 00. 018

Ростовская АЭС Блок 3

Реакторное отделение
Герметичная часть
Трубопроводы байпасной очистки воды I контура
Рр больше 2. 2 МПа

Стадия	Лист	Листов
Р	1	1

Опора скользящая направляющая
3ТС10У018

ОАО "НИАЭП" 2012

Инв. N подл. | Подп. и дата | Взам. инв. N
R3. 03733. 1. 0. 13

Формат А3

Формат А3